EL LEON

σειρά Ευρώπη

Μέγιστη απόδοση

+ δύναμη
+ ορατότητα
+ συμβατότητα (ευρωσύνδεση)

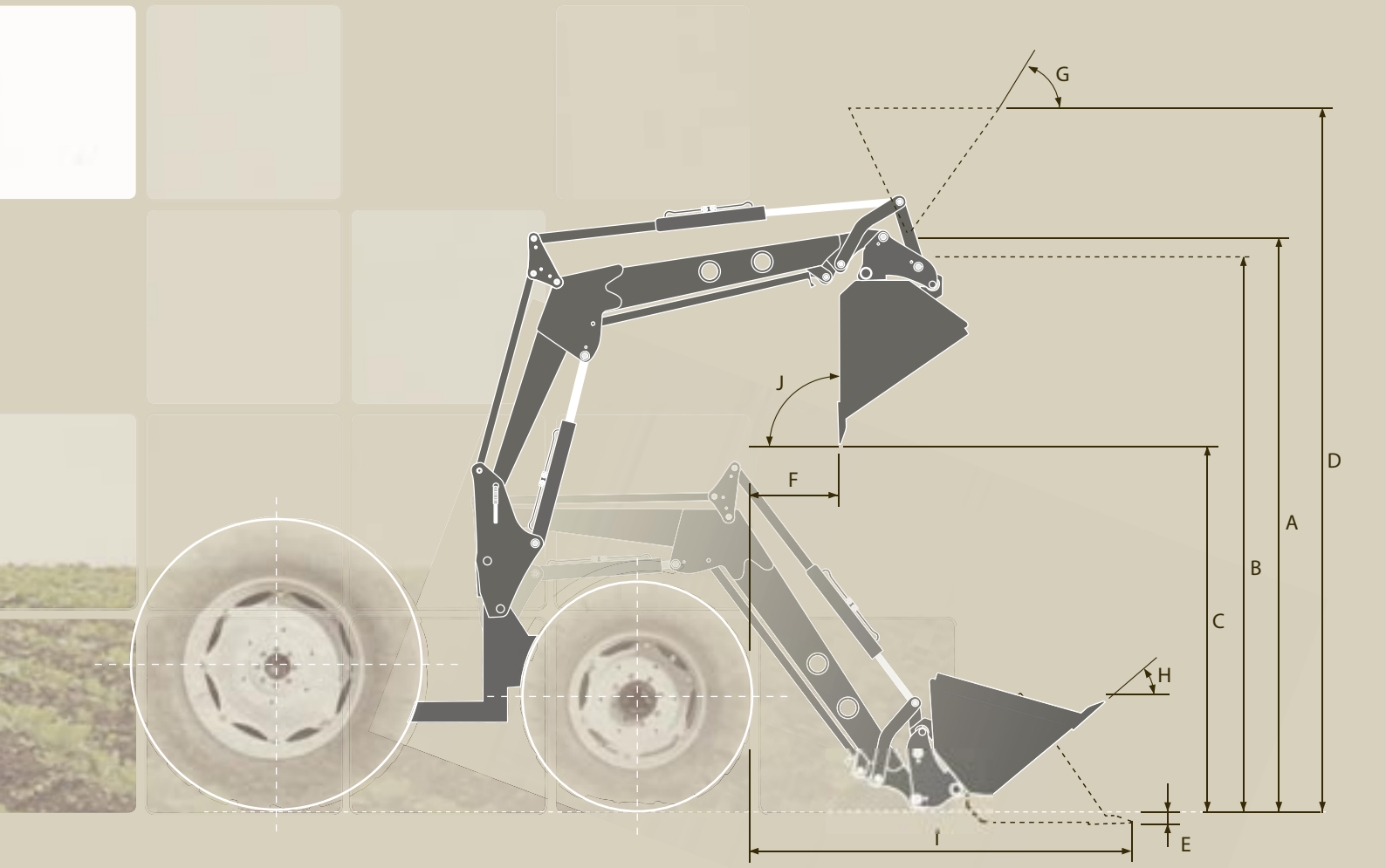

(mm)

	A	B	C	D	E	F	G	H	I	J
340E	3.400	3.190	2.530	3.950	140	450	49º	44º	1.450	79º
370E	3.700	3.480	2.740	4.325	150	575	45º	42º	1.500	80º
385E	3.850	3.640	2.930	4.475	160	500	48º	43º	1.590	76º
410E	4.100	3.890	3.180	4.725	160	500	49º	43º	1.900	76º
430E	4.300	4.150	3.350	4.950	160	450	56º	43º	1.870	67º
460E*	4.600	-	-	-	-	-	-	-	-	-

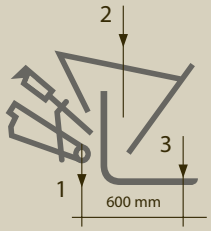

kg

	1	2	3
340E	1.600	1.200	1.050
370E	2.130	1.600	1.800
385E	2.800	2.100	1.700
410E	2.300	2.000	1.600
430E	2.500	1.900	1.700
460E*	-	-	-

δευτερόλεπτα

340E	4,4	2,5	2,0	3,0
370E	4,5	3,0	1,5	2,5
385E	6,0	4,0	2,5	3,5
410E	6,0	4,0	2,5	2,5
430E	7,0	4,0	2,3	3,5
460E*	-	-	-	-

**το μοντέλο 460 θα είναι διαθέσιμο από τον Ιούλιο του 2008.*
Μοντέλο 340: χαρακτηριστικά σταθερότητας με πίεση 180 bar και παροχή 50 lit/λεπτό.
Μοντέλο 370 μέχρι 430:χαρακτηριστικά σταθερότητας με πίεση 190 bar και παροχή 60 lit/λεπτό.

Όλα τα μοντέλα της σειράς Ε προσφέρουν απόλυτη ορατότητα, τόσο κατά την οδήγηση, όσο και κατά τη διάρκεια της εργασίας. Αυτό οφείλεται στη νέα απόσταση μεταξύ των βραχιόνων που καταργεί την παλιά που υπήρχε μεταξύ των συνδέσμων και εμπόδιζε την ορατότητα.

απόλυτη ορατότητα

εναλλαγή

Χάρη στο σταθερό πλάτος των βραχιόνων της σειράς Ε, κάθε φορτωτής μπορεί να χρησιμοποιηθεί σε διαφορετικούς τύπους τρακτέρ.

Η συστηματοποίηση των μηχανημάτων μας, αξιοποιεί την επένδυσή σας ακόμη και μετά την απόσβεσή τους.

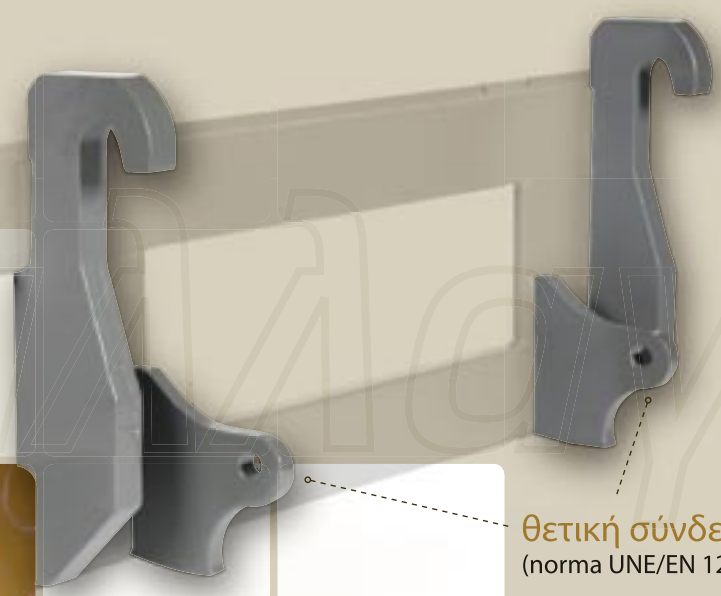

ευρωσύνδεση

Τα εργαλεία (κουβάδες, φουρκέτες και λαβίδες) που φέρει η σειρά Ε, είναι εναρμονισμένα με την θετική σύνδεση που συναποφάσισαν όλοι οι μεγάλοι κατασκευαστές φορτωτών τρακτέρ της διεθνούς αγοράς.

ελευθερία επιλογής

Επέλεξε το εργαλείο που θέλεις για την εργασία σου, χωρίς περιορισμούς στον κατασκευαστή του.

μοιράζομαι σημαίνει εξοικονομώ

Εξοικονομείς χρησιμοποιώντας εργαλεία άλλων κατασκευαστών.

1
Μπρούτζινα δακτυλίδια.

2
Αυτόματη σύνδεση φορτωτή με τρακτέρ.

3 A
Πολύμπριζο.

3 B
Πολύμπριζο "faster" (προαιρετικό).

4
Μπουκάλες διπλής ενεργείας.

σειρά Ευρώπη

5
Στύλοι στήριξης στον φορτωτή.

6
Άνετη πρόσβαση στους γρασαδόρους.

7
Πολύμπριζο τρίτης σύνδεσης (προαιρετικό).

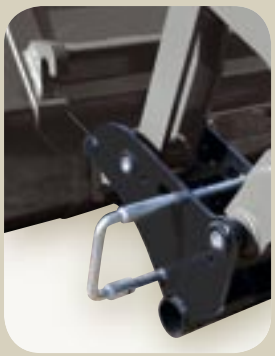

8
Αυτόματη σύνδεση των αξεσουάρ σειράς Ε.

9
Αμορτισέρ (προαιρετικό).

+ δύναμη

Οι φορτωτές έχουν σχεδιαστεί να προσφέρουν δύναμη και εργονομία, αξιοποιώντας με τον τρόπο αυτό στο έπακρο, την απόδοση που προσφέρει το παραλληλόγραμμο σχήμα τους.

Ενισχυμένα πλαίσια για μέγιστη προστασία

χορηγούμενη δύναμη στάνταρ
2.000 kg

επιλογή έξτρα δύναμης
2.500 kg

επιλογή άνεσης

Τα εξαρτήματα επιλογής, μας επιτρέπουν να συνδεθεί το μηχάνημα με την μέγιστη απόδοση άνεσης.

pack confort

Άνεση στην καμπίνα
Εργονομικό Μονοχειριστήριο
Αμορτισέρ μεταφοράς.

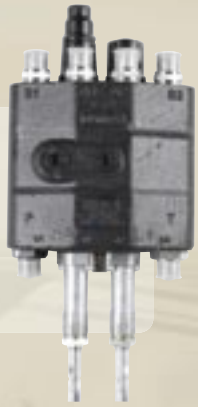

πολύ μπριζο

Ευκολία και ασφάλεια
κατά τη σύνδεση

πολύμπριζο 3ης κίνησης

Ταχύτητα στην αλλαγή
των εργαλείων

εργαλεία

Κουβάς ξηρού καθαρισμού

στόμιο	χωρητ/τητα
1.400	375
1.600	425
1.700	450
1.800	475
2.000	530
2.200	585

Κουβάς Ζαχαρότευτλων

στόμιο	χωρητ/τητα
1.800	900
2.000	1.000
2.200	1.100

Κουβάς καθαρισμού

στόμιο	χωρητ/τητα
1.600	426
1.800	375
2.000	400

Κουβάς πέτρας

στόμιο	χωρητ/τητα
1.500	610
1.600	617
1.800	631

Πρόσθετο κουβά δημητριακών

στόμιο	χωρητ/τητα
1.600	-
1.700	-
1.800	-
2.000	-
2.200	-

Κουβάς κοπριάς

στόμιο	χωρητ/τητα
1.300	-
1.500	-
1.600	-
1.800	-
2.000	-

Κουβάς δημητριακών

στόμιο	χωρητ/τητα
1.600	700
1.800	900
2.000	1.000
2.200	1.100

Κουβάς "πελεκάνος"

στόμιο	χωρητ/τητα
1.500	-
1.600	-
1.800	-

Κουβάς πατάτας

στόμιο	χωρητ/τητα
1.800	1.000
2.000	1.125
2.200	1.250

Κουβάς γκρεμίσματος

στόμιο	χωρητ/τητα
1.800	900
2.000	1.000
2.200	1.100

Φουρκέτα παλέτας

χαρακτηριστικά
με οριζόντια
μετατόπιση πιρούνας

Λαβίδα σανιδιών καικορμού

χαρακτηριστικά
με οριζόντια
μετατόπιση πιρούνας

Φουρκέτα στρογγυλής μπάλας

χαρακτηριστικά
με 2 βελόνες κάθετες
με 2 βελόνες οριζόντιες

Λαβίδα πλαστικοποιημένης μπάλας

χαρακτηριστικά
από ø 1.200 mm
μέχρι ø 1.500 mm

Φουρκέτα πρισματικής μπάλας

χαρακτηριστικά
με 2 βελόνες
πτυσσόμενες
με 3 βελόνες
πτυσσόμενες
με 4 βελόνες
πτυσσόμενες

Βούρτσα

χαρακτηριστικά
πλάτος 1.500
πλάτος 1.700

Φουρκέτα άχυρου

χαρακτηριστικά
1.500 mm
1.700 mm

Μπουλντόζα

χαρακτηριστικά
1.800 mm
2.000 mm
2.200 mm

Λαβίδα κορμού

EL LEON

ΠΡΟΟΔΟΣ
Γ. Καλλιμάνης ΑΕΒΕΕ

Ίωνος Δραγούμη 29
Τ.Κ. 57008, Ιωνία
Θεσσαλονίκη
Τηλ.: 2310 782966
Fax: 2310 783955

www.kalimanis.com
info@kalimanis.com